Переходник ЛПА-301-044

ПАСПОРТ

ОЛПА-31.008.24 ПС

г. Санкт-Петербург

1 Основные технические данные

Переходник ЛПА-301-044 предназначен для коммутации объединительного модуля ЛПА-300-202 с модулем ввода/вывода Yokogawa SAI143.

Основные параметры переходника ЛПА-301-044 приведены в следующей таблице:

Таблица 1- Основные технические данные

№ п/п	**Наименование параметра**	**Значение**
Применение		
1	Производитель подключаемой системы	Yokogawa
2	Система	ProSafe-RS
3	Назначение	Входные аналоговые сигналы
4	Модуль IO/разъем	SAI143
5	Объединительный модуль	ЛПА-300-202
6	Резервирование	Рисунок 1
7	Кабель	KS1
Технические характеристики		
8	Максимальное количество каналов для коммутации	16
9	Номинальное напряжение, В	24
10	Рабочий диапазон температур окружающей среды, °С	-40…+70
11	Габаритные размеры, не более, мм	130x40x40
12	Масса, не более, г	150

2 Комплектность

Типовой комплект поставки переходника включает:

- Переходник ЛПА-301;
- Винты для крепления на объединительный модуль (2 шт.);
- Паспорт;
- Коробка упаковочная.

3 Пломбирование и ремонт

Изделие, тара и упаковочный материал пломбированию не подлежат.

Ремонт изделия должен осуществляться предприятием-изготовителем или в компетентных специализированных организациях (предприятиях), имеющих ремонтную документацию ООО «Ленпромавтоматика» и необходимое оснащение для проведение подобных работ. Пломбирование изделия после выполнения ремонтных работ не предусмотрено.

4 Правила транспортировки и хранения

Допускается транспортирование изделия в транспортной таре всеми видами транспорта (в том числе в отапливаемых герметизированных отсеках самолетов без ограничения расстояний).

Условия транспортирования и хранения в транспортной таре должны соответствовать условиям 4 по ГОСТ 15150-69, в районах Крайнего Севера и в труднодоступных районах – по ГОСТ 15846-2002.

5 Ресурс, срок службы и хранения, гарантия изготовителя (поставщика)

Назначенный срок службы переходника ЛПА-301 – 12 лет, в том числе срок хранения 2 года в складских помещениях.

Изготовитель гарантирует работу переходника ЛПА-301 при соблюдении потребителем условий и правил эксплуатации, транспортирования и хранения, установленных в эксплуатационной документации. Гарантийный срок эксплуатации – 5 лет со дня продажи.

В период гарантийной эксплуатации рекламации принимаются ООО «Ленпромавтоматика» по адресу: 190020, Санкт-Петербург, наб. Бумажного канала, 18А.

6 Схема резервирования

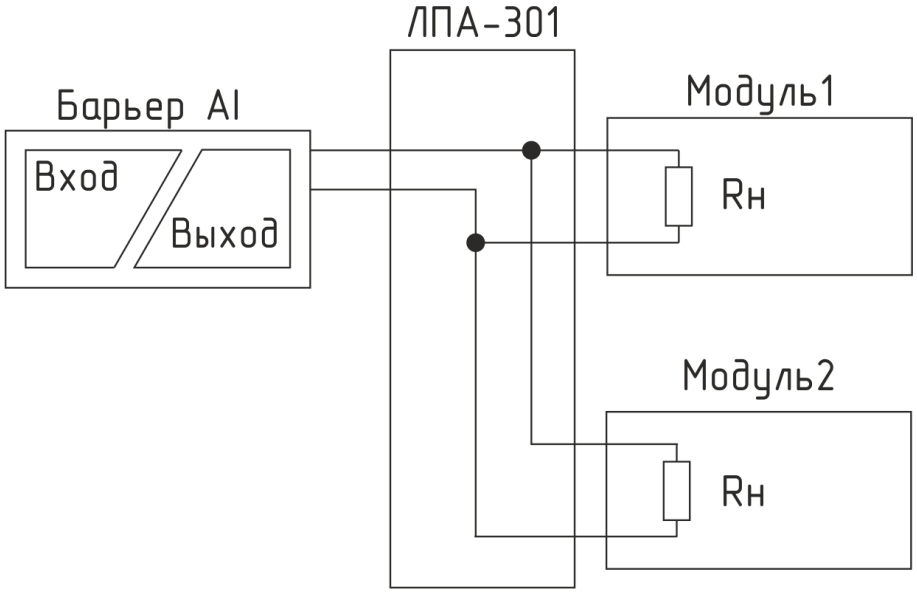

Рисунок 1- Схема резервирования аналогового сигнала

7 Схема подключения

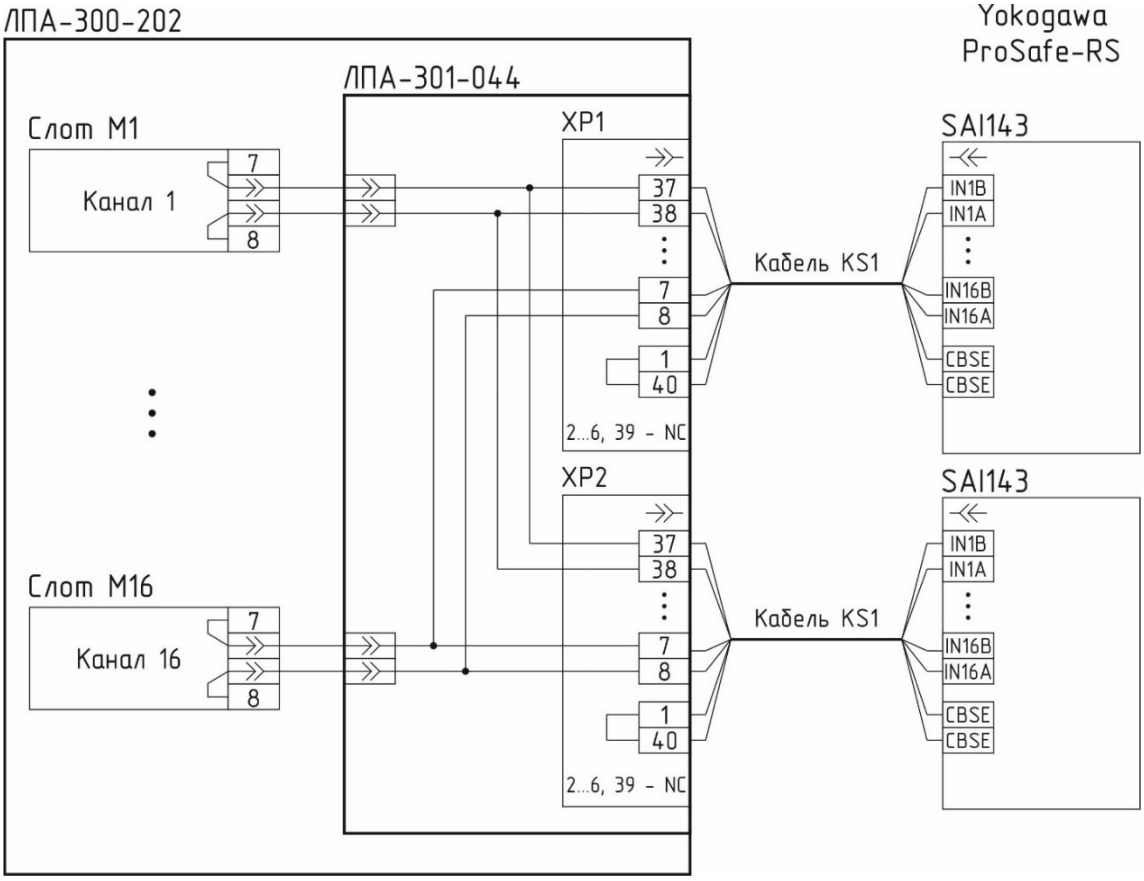

Рисунок 2 - Схема подключения входного аналогового сигнала к модулю SAI143 с резервированием

8 Назначение контактов

Таблица 2- Назначение контактов

Слот	Канал	Разъём	Номер контакта	Аналоговый вход	Слот	Канал	Разъём	Номер контакта	Аналоговый вход
1	1+	XP1, XP2	37	AI1+	9	9+	XP1, XP2	21	AI9+
	1-		38	AI1-		9-		22	AI9-
2	2+		35	AI2+	10	10+		19	AI10+
	2-		36	AI2-		10-		20	AI10-
3	3+		33	AI3+	11	11+		17	AI11+
	3-		34	AI3-		11-		18	AI11-
4	4+		31	AI4+	12	12+		15	AI12+
	4-		32	AI4-		12-		16	AI12-
5	5+		29	AI5+	13	13+		13	AI13+
	5-		30	AI5-		13-		14	AI13-
6	6+		27	AI6+	14	14+		11	AI14+
	6-		28	AI6-		14-		12	AI14-
7	7+		25	AI7+	15	15+		9	AI15+
	7-		26	AI7-		15-		10	AI15-
8	8+		23	AI8+	16	16+		7	AI16+
	8-		24	AI8-		16-		8	AI16-
			3… 8	NC				1, 40	CBSE

8 Свидетельство о приемке

Переходник ЛПА-301_____ заводской №_____ изготовлен и принят в соответствии с комплектом действующей технической документации и признан годным для эксплуатации.

Начальник ОТК

МП _____ _____

подпись Фамилия И. О.

_____

дата