Переходник ЛПА-301-045

ПАСПОРТ

ОЛПА-31.008.25 ПС

г. Санкт-Петербург

1 Основные технические данные

Переходник ЛПА-301-045 предназначен для коммутации объединительного модуля ЛПА-300-202 с модулем ввода/вывода Yokogawa SDV144.

Основные параметры переходника ЛПА-301-045 приведены в следующей таблице:

Таблица 1- Основные технические данные

№ п/п	**Наименование параметра**	**Значение**
Применение		
1	Производитель подключаемой системы	Yokogawa
2	Система	ProSafe-RS
3	Назначение	Входные дискретные сигналы
4	Модуль IO/разъем	SDV144
5	Объединительный модуль	ЛПА-300-202
6	Резервирование	Рисунок 1
7	Кабель	АКВ331
Технические характеристики		
8	Максимальное количество каналов для коммутации	16
9	Номинальное напряжение, В	24
10	Рабочий диапазон температур окружающей среды, °С	-40…+70
11	Габаритные размеры, не более, мм	130x40x40
12	Масса, не более, г	150

2 Комплектность

Типовой комплект поставки переходника включает:

- Переходник ЛПА-301;
- Винты для крепления на объединительный модуль (2 шт.);
- Паспорт;
- Коробка упаковочная.

3 Пломбирование и ремонт

Изделие, тара и упаковочный материал пломбированию не подлежат.

Ремонт изделия должен осуществляться предприятием-изготовителем или в компетентных специализированных организациях (предприятиях), имеющих ремонтную документацию ООО «Ленпромавтоматика» и необходимое оснащение для проведение подобных работ. Пломбирование изделия после выполнения ремонтных работ не предусмотрено.

4 Правила транспортировки и хранения

Допускается транспортирование изделия в транспортной таре всеми видами транспорта (в том числе в отапливаемых герметизированных отсеках самолетов без ограничения расстояний).

Условия транспортирования и хранения в транспортной таре должны соответствовать условиям 4 по ГОСТ 15150-69, в районах Крайнего Севера и в труднодоступных районах – по ГОСТ 15846-2002.

5 Ресурс, срок службы и хранения, гарантия изготовителя (поставщика)

Назначенный срок службы переходника ЛПА-301 – 12 лет, в том числе срок хранения 2 года в складских помещениях.

Изготовитель гарантирует работу переходника ЛПА-301 при соблюдении потребителем условий и правил эксплуатации, транспортирования и хранения, установленных в эксплуатационной документации. Гарантийный срок эксплуатации – 5 лет со дня продажи.

В период гарантийной эксплуатации рекламации принимаются ООО «Ленпромавтоматика» по адресу: 190020, Санкт-Петербург, наб. Бумажного канала, 18А.

6 Схема резервирования

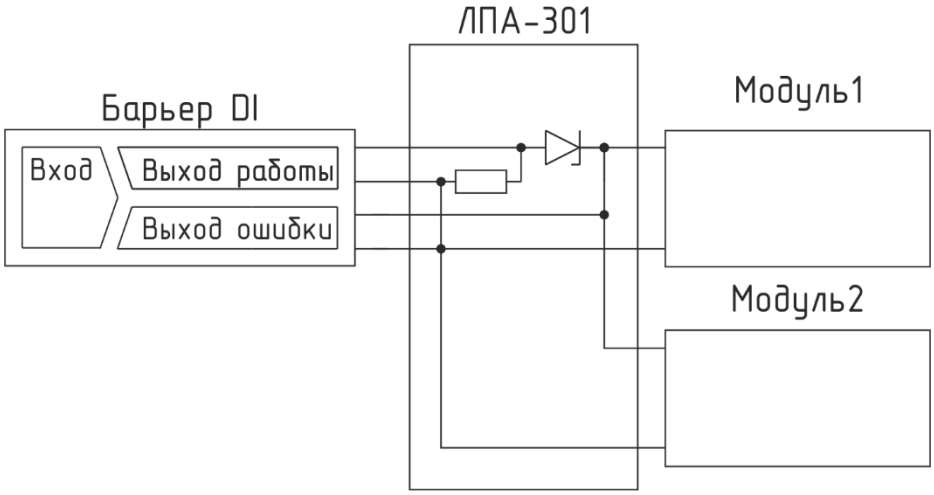

Рисунок 1- Схема резервирования дискретного сигнала с контролем цепи

7 Схема подключения

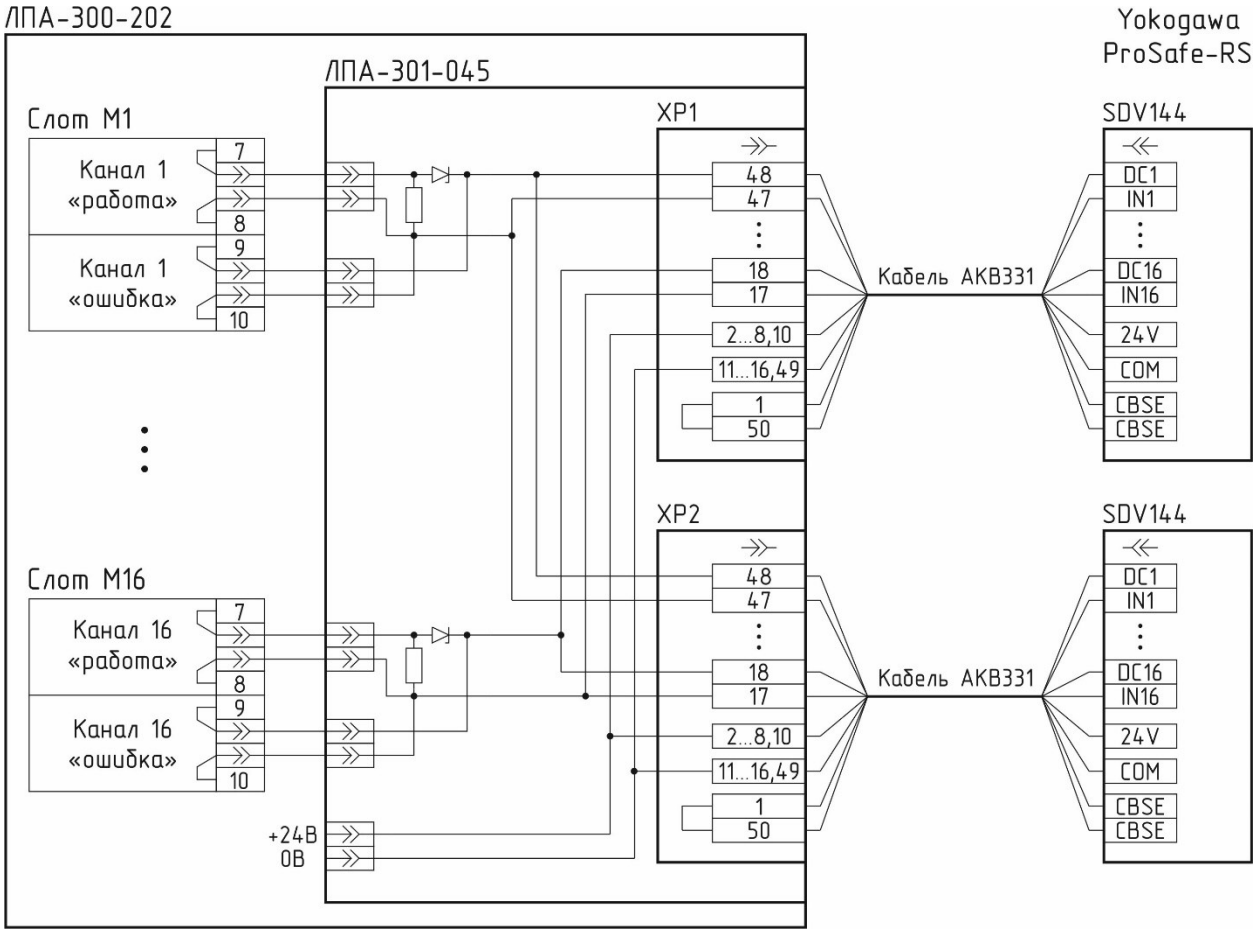

Рисунок 2 - Схема подключения входного дискретного сигнала с контролем цепи к модулю SDV144 с резервированием

8 Назначение контактов

Таблица 2- Назначение контактов

Слот	Канал	Разъём	Номер контакта	Дискретный вход	Слот	Канал	Разъём	Номер контакта	Дискретный вход
1	1+	XP1, XP2	48	DI1+	9	9+	XP1, XP2	32	DI9+
	1-		47	DI1-		9-		31	DI9-
2	2+		46	DI2+	10	10+		30	DI10+
	2-		45	DI2-		10-		29	DI10-
3	3+		44	DI3+	11	11+		28	DI11+
	3-		43	DI3-		11-		27	DI11-
4	4+		42	DI4+	12	12+		26	DI12+
	4-		41	DI4-		12-		25	DI12-
5	5+		40	DI5+	13	13+		24	DI13+
	5-		39	DI5-		13-		23	DI13-
6	6+		38	DI6+	14	14+		22	DI14+
	6-		37	DI6-		14-		21	DI14-
7	7+		36	DI7+	15	15+		20	DI15+
	7-		35	DI7-		15-		19	DI15-
8	8+		34	DI8+	16	16+		18	DI16+
	8-		33	DI8-		16-		17	DI16-
	0В		9, 11, 12, 13, 14, 15, 16	COM				2, 3, 4, 5, 6, 7, 8, 10	+24В
								1, 50	CBSE

8 Свидетельство о приемке

Переходник ЛПА-301_____ заводской №_____ изготовлен и принят в соответствии с комплектом действующей технической документации и признан годным для эксплуатации.

Начальник ОТК

МП _____ _____

подпись Фамилия И. О.

_____

дата