Переходник ЛПА-301-062

ПАСПОРТ

ОЛПА-31.008.28 ПС

г. Санкт-Петербург

1 Основные технические данные

Переходник ЛПА-301-062 предназначен для коммутации ЛПА-300-202 с модулями аналогового ввода компаний “Прософт Системы” и “Нефтеавтоматика”.

Основные параметры ЛПА-301-062 приведены в следующей таблице:

Таблица 1- Основные технические данные

№ п/п	**Наименование параметра**	**Значение**
Применение		
1	Производитель подключаемой системы	“Прософт Системы”, “Нефтеавтоматика”
2	Система	Regul R500, MKLogic-500
3	Назначение	Входные аналоговые и дискретные сигналы
4	Модуль IO	REGUL R500: AI 16 011, AI 16 081, DI 16 032 MKLogic-500: MK-513-016 A
5	Объединительный модуль	ЛПА-300-202
6	Резервирование	Рисунок 1, Рисунок 2
7	Кабель	C37 UU 32 1XX (Прософт) ЛПА-КСД-D-37SUB/F/OE/0,25/S/20,0M (Ленпромавтоматика)
Технические характеристики		
8	Максимальное количество каналов для коммутации	32
9	Номинальное напряжение, В	24
10	Максимальный ток на канал, мА	25
11	Рабочий диапазон температур окружающей среды, °С	-40…+70
12	Габаритные размеры, не более, мм	130x40x40
13	Масса, не более, г	150

2 Комплектность

Типовой комплект поставки объединительного модуля включает:

- Переходник ЛПА-301-062;
- Винты для крепления на объединительный модуль (2 шт.);
- Паспорт;
- Коробка упаковочная.

3 Пломбирование и ремонт

Изделие, тара и упаковочный материал пломбированию не подлежат.

Ремонт изделия должен осуществляться предприятием-изготовителем или в компетентных специализированных организациях (предприятиях), имеющих ремонтную документацию ООО «Ленпромавтоматика» и необходимое оснащение для проведение подобных работ. Пломбирование изделия после выполнения ремонтных работ не предусмотрено.

4 Правила транспортировки и хранения

Допускается транспортирование изделия в транспортной таре всеми видами транспорта (в том числе в отапливаемых герметизированных отсеках самолетов без ограничения расстояний).

Условия транспортирования и хранения в транспортной таре должны соответствовать условиям 4 по ГОСТ 15150-69, в районах Крайнего Севера и в труднодоступных районах – по ГОСТ 15846-2002.

5 Ресурс, срок службы и хранения, гарантия изготовителя (поставщика)

Назначенный срок службы объединительного модуля ЛПА-300 – 12 лет, в том числе срок хранения 2 года в складских помещениях.

Изготовитель гарантирует работу модуля ЛПА-300 при соблюдении потребителем условий и правил эксплуатации, транспортирования и хранения, установленных в эксплуатационной документации. Гарантийный срок эксплуатации – 5 лет со дня продажи.

В период гарантийной эксплуатации рекламации принимаются ООО «Ленпромавтоматика» по адресу: 190020, Санкт-Петербург, наб. Бумажного канала, 18А.

6 Схема резервирования

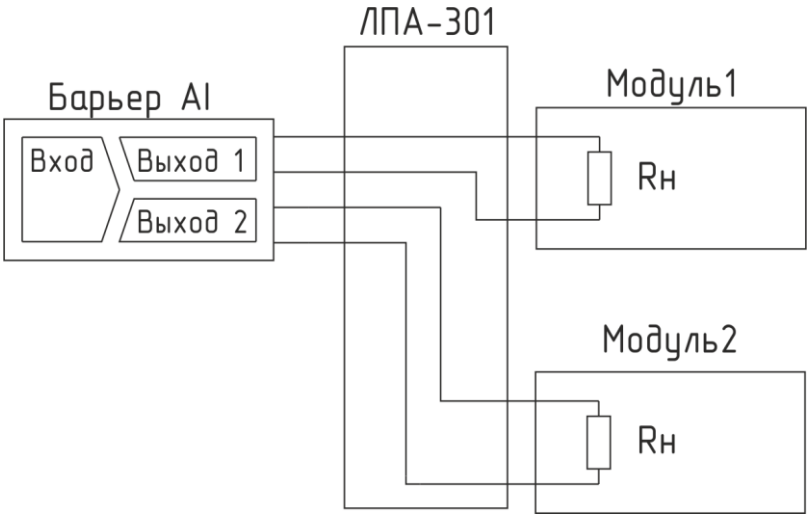

Рисунок 1 - Схема резервирования входного аналогового сигнала на основе барьера-разветвителя

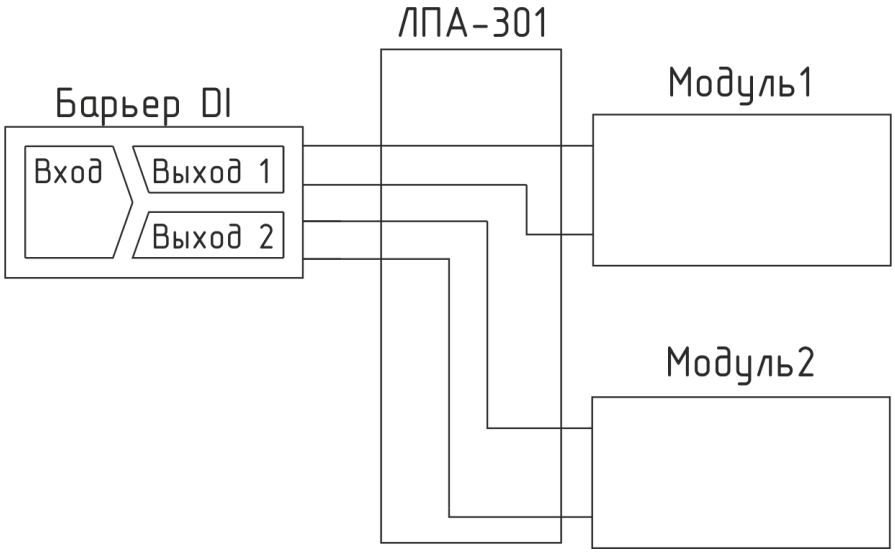

Рисунок 2 - Схема резервирования входного дискретного сигнала типа «NAMUR», «сухой контакт с контролем цепи» на основе барьера-разветвителя

7 Схемы подключения

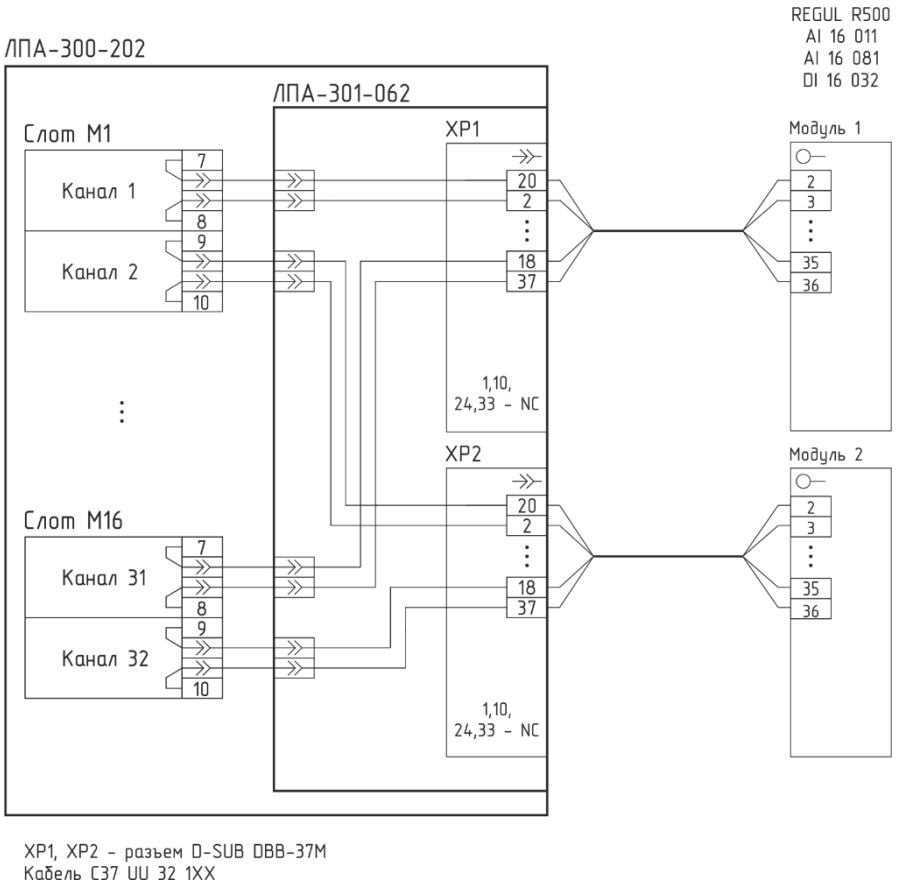

Рисунок 3 - Схема подключения входного аналогового и дискретного сигналов к модулю системы REGUL R500 компании “Прософт Системы”

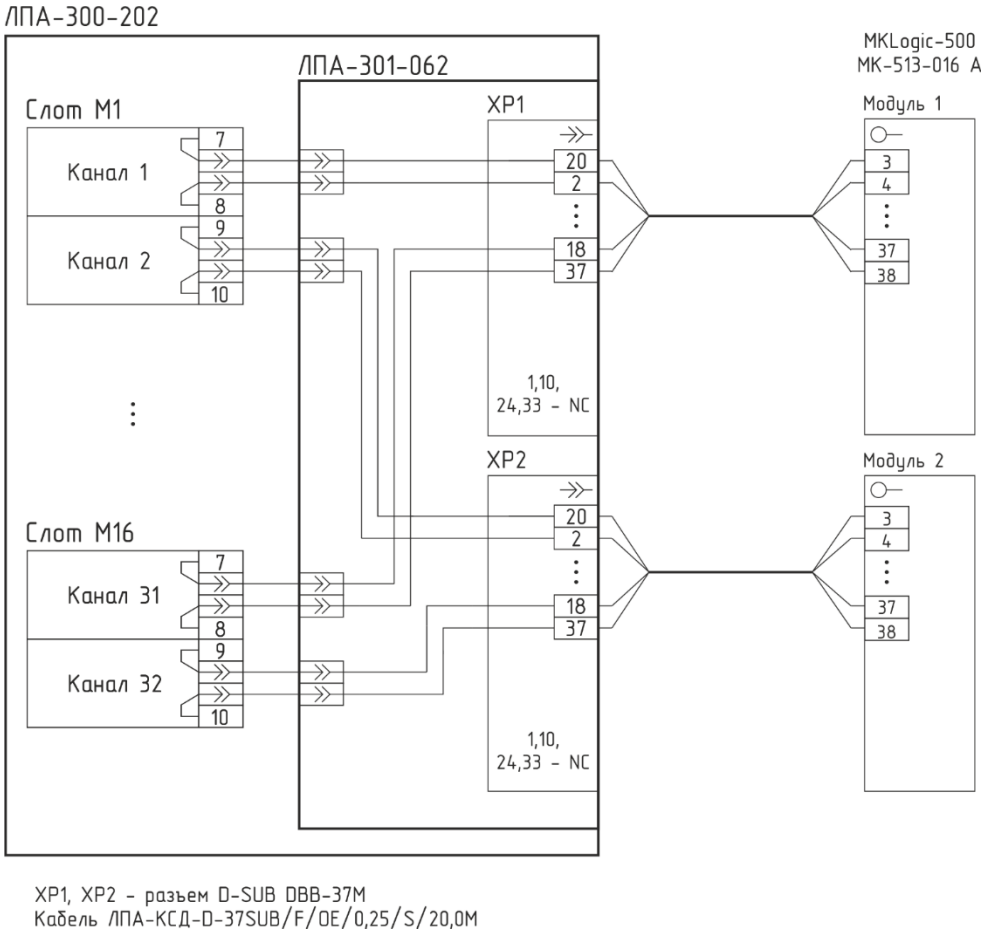

Рисунок 4 - Схема подключения входного аналогового сигнала к модулю системы MKLogic - 500 компании “Нефтеавтоматика”

8 Назначение контактов

Таблица 2- Назначение контактов

Слот	Канал	Разъём	Номер контакта	Аналоговый вход	Дискретный вход	Слот	Канал	Разъём	Номер контакта	Аналоговый вход	Дискретный вход
1	1+	XP1	20	AI1+	DI1+	9	17+	XP1	29	AI9+	DI9+
	1-		2	AI1-	DI1-		17-		11	AI9-	DI9-
	2+	XP2	20	AI1+	DI1+		18+	XP2	29	AI9+	DI9+
	2-		2	AI1-	DI1-		18-		11	AI9-	DI9-
2	3+	XP1	21	AI2+	DI2+	10	19+	XP1	30	AI10+	DI10+
	3-		3	AI2-	DI2-		19-		12	AI10-	DI10-
	4+	XP2	21	AI2+	DI2+		20+	XP2	30	AI10+	DI10+
	4-		3	AI2-	DI2-		20-		12	AI10-	DI10-
3	5+	XP1	22	AI3+	DI3+	11	21+	XP1	31	AI11+	DI11+
	5-		4	AI3-	DI3-		21-		13	AI11-	DI11-
	6+	XP2	22	AI3+	DI3+		22+	XP2	31	AI11+	DI11+
	6-		4	AI3-	DI3-		22-		13	AI11-	DI11-
4	7+	XP1	23	AI4+	DI4+	12	23+	XP1	32	AI12+	DI12+
	7-		5	AI4-	DI4-		23-		14	AI12-	DI12-
	8+	XP2	23	AI4+	DI4+		24+	XP2	32	AI12+	DI12+
	8-		5	AI4-	DI4-		24-		14	AI12-	DI12-
5	9+	XP1	6	AI5+	DI5+	13	25+	XP1	15	AI13+	DI13+
	9-		25	AI5-	DI5-		25-		34	AI13-	DI13-
	10+	XP2	6	AI5+	DI5+		26+	XP2	15	AI13+	DI13+
	10-		25	AI5-	DI5-		26-		34	AI13-	DI13-
6	11+	XP1	7	AI6+	DI6+	14	27+	XP1	16	AI14+	DI14+
	11-		26	AI6-	DI6-		27-		35	AI14-	DI14-
	12+	XP2	7	AI6+	DI6+		28+	XP2	16	AI14+	DI14+
	12-		26	AI6-	DI6-		28-		35	AI14-	DI14-
7	13+	XP1	8	AI7+	DI7+	15	29+	XP1	17	AI15+	DI15+
	13-		27	AI7-	DI7-		29-		36	AI15-	DI15-

	14+	XP2	8	AI7+	DI7+		30+	XP2	17	AI15+	DI15+
	14-		27	AI7-	DI7-		30-		36	AI15-	DI15-
8	15+	XP1	9	AI8+	DI8+	16	31+	XP1	18	AI16+	DI16+
	15-		28	AI8-	DI8-		31-		37	AI16-	DI16-
	16+	XP2	9	AI8+	DI8+		32+	XP2	18	AI16+	DI16+
	16-		28	AI8-	DI8-		32-		37	AI16-	DI16-
		XP1, XP2	1,10,19, 24,33	NC							

9 Свидетельство о приемке

Объединительный модуль ЛПА-301_____ заводской №_____ изготовлен и принят в соответствии с комплектом действующей технической документации и признан годным для эксплуатации.

Начальник ОТК

МП _____ _____

подпись Фамилия И. О.

_____

дата