Переходник ЛПА-301-080

ПАСПОРТ

ОЛПА-31.008.31 ПС

г. Санкт-Петербург

1 Основные технические данные

Переходник ЛПА-301-080 предназначен для коммутации ЛПА-300-102 с модулями аналогового ввода компании “Прософт Системы”.

Основные параметры ЛПА-301-080 приведены в следующей таблице:

Таблица 1- Основные технические данные

№ п/п	**Наименование параметра**	**Значение**
Применение		
1	Производитель подключаемой системы	“Прософт Системы”
2	Система	Regul R500S
3	Назначение	Аналоговые сигналы
4	Модуль IO	REGUL R500S: AI 08 881 (HART)
5	Объединительный модуль	ЛПА-300-102
6	Резервирование	Рисунок 1
7	Кабель	C37 UU 32 1XX (Прософт)
Технические характеристики		
8	Максимальное количество каналов для коммутации	16
9	Номинальное напряжение, В	24
10	Максимальный ток на канал, мА	65
11	Рабочий диапазон температур окружающей среды, °С	-40…+70
12	Габаритные размеры, не более, мм	130x40x40
13	Масса, не более, г	150

2 Комплектность

Типовой комплект поставки переходника включает:

- Переходник ЛПА-301;
- Винты для крепления на объединительный модуль (2 шт.);
- Паспорт;
- Коробка упаковочная.

3 Пломбирование и ремонт

Изделие, тара и упаковочный материал пломбированию не подлежат.

Ремонт изделия должен осуществляться предприятием-изготовителем или в компетентных специализированных организациях (предприятиях), имеющих ремонтную документацию ООО «Ленпромавтоматика» и необходимое оснащение для проведение подобных работ. Пломбирование изделия после выполнения ремонтных работ не предусмотрено.

4 Правила транспортировки и хранения

Допускается транспортирование изделия в транспортной таре всеми видами транспорта (в том числе в отапливаемых герметизированных отсеках самолетов без ограничения расстояний).

Условия транспортирования и хранения в транспортной таре должны соответствовать условиям 4 по ГОСТ 15150-69, в районах Крайнего Севера и в труднодоступных районах – по ГОСТ 15846-2002.

5 Ресурс, срок службы и хранения, гарантия изготовителя (поставщика)

Назначенный срок службы переходника ЛПА-301 – 12 лет, в том числе срок хранения 2 года в складских помещениях.

Изготовитель гарантирует работу переходника ЛПА-301 при соблюдении потребителем условий и правил эксплуатации, транспортирования и хранения, установленных в эксплуатационной документации. Гарантийный срок эксплуатации – 5 лет со дня продажи.

В период гарантийной эксплуатации рекламации принимаются ООО «Ленпромавтоматика» по адресу: 190020, Санкт-Петербург, наб. Бумажного канала, 18А.

6 Схема резервирования

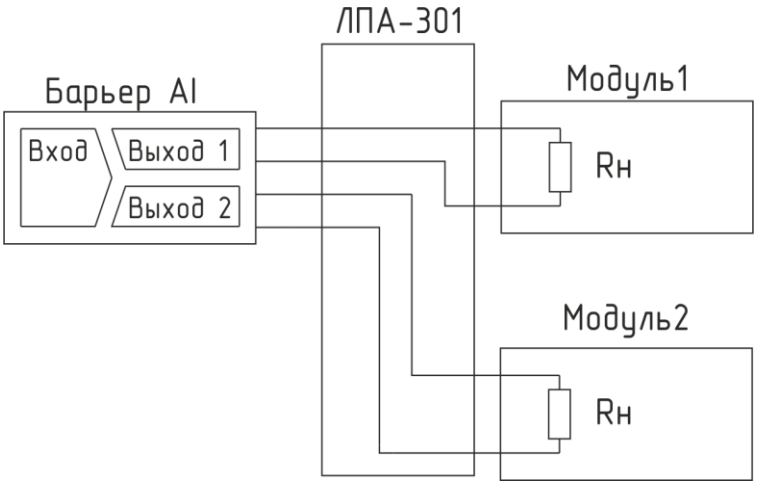

Рисунок 1 - Схема резервирования входного аналогового сигнала на основе барьера-разветвителя

7 Схемы подключения

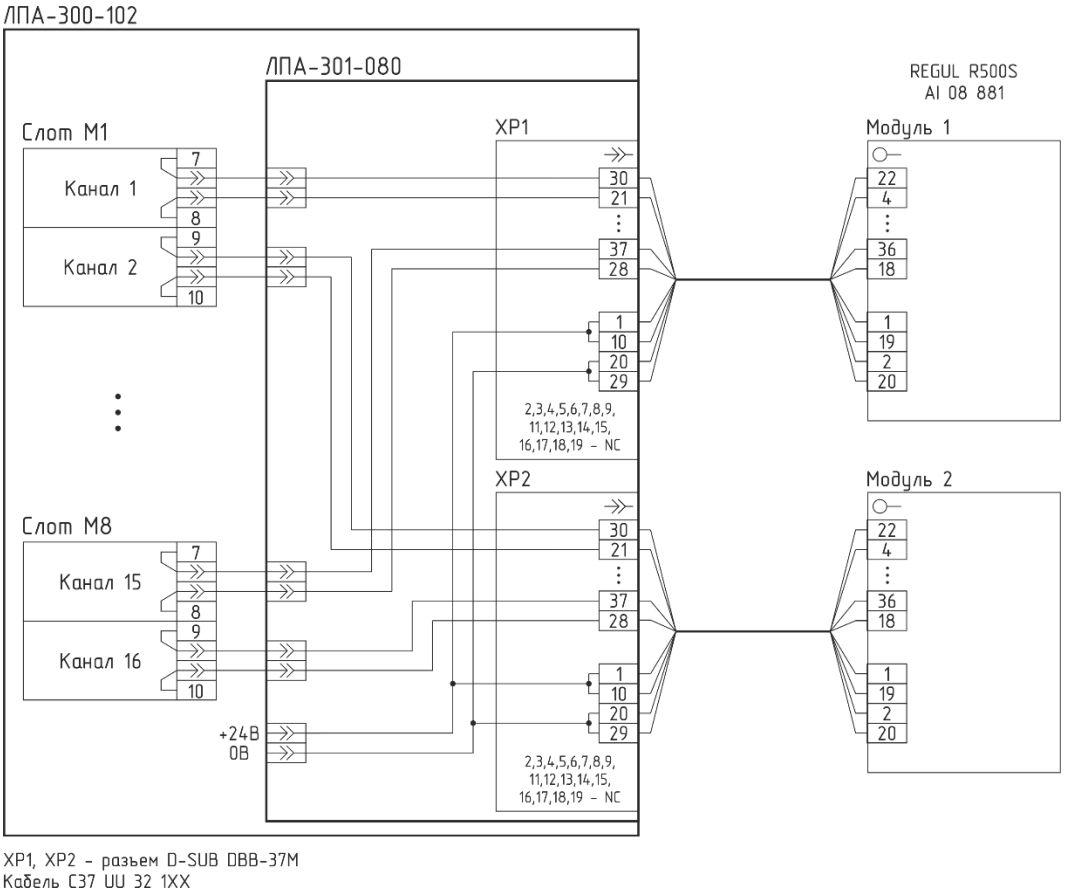

Рисунок 2 - Схема подключения входного аналогового сигнала к модулю системы REGUL R500S компании “Прософт Системы”

8 Назначение контактов

Таблица 2- Назначение контактов

Слот	Канал	Разъём	Номер контакта	Аналоговый вход	Слот	Канал	Разъём	Номер контакта	Аналоговый вход
1	1+	XP1	30	AI1+	5	9+	XP1	34	AI5+
	1-		21	AI1-		9-		25	AI5-
	2+	XP2	30	AI1+		10+	XP2	34	AI5+
	2-		21	AI1-		10-		25	AI5-
2	3+	XP1	31	AI2+	6	11+	XP1	35	AI6+
	3-		22	AI2-		11-		26	AI6-
	4+	XP2	31	AI2+		12+	XP2	35	AI6+
	4-		22	AI2-		12-		26	AI6-
3	5+	XP1	32	AI3+	7	13+	XP1	36	AI7+
	5-		23	AI3-		13-		27	AI7-
	6+	XP2	32	AI3+		14+	XP2	36	AI7+
	6-		23	AI3-		14-		27	AI7-
4	7+	XP1	33	AI4+	8	15+	XP1	37	AI8+
	7-		24	AI4-		15-		28	AI8-
	8+	XP2	33	AI4+		16+	XP2	37	AI8+
	8-		24	AI4-		16-		28	AI8-
		XP1, XP2	2,3,4,5,6, 7,8,9,11, 12,13,14, 15,16,17, 18,19	NC			XP1, XP2	1, 10	24В
							XP1, XP2	20, 29	0В

9 Свидетельство о приемке

Переходник ЛПА-301_____ заводской №_____ изготовлен и принят в соответствии с комплектом действующей технической документации и признан годным для эксплуатации.

Начальник ОТК

МП _____ _____

подпись Фамилия И. О.

_____

дата