Переходник ЛПА-301-082

ПАСПОРТ

ОЛПА-31.008.33 ПС

г. Санкт-Петербург

1 Основные технические данные

Переходник ЛПА-301-082 предназначен для коммутации ЛПА-300-202 с модулями дискретного ввода компании “Прософт Системы”.

Основные параметры ЛПА-301-082 приведены в следующей таблице:

Таблица 1- Основные технические данные

№ п/п	**Наименование параметра**	**Значение**
Применение		
1	Производитель подключаемой системы	“Прософт Системы”
2	Система	Regul R500S
3	Назначение	Входные дискретные сигналы
4	Модуль IO	REGUL R500S: DI 28 811
5	Объединительный модуль	ЛПА-300-202
6	Резервирование	Нет
7	Кабель	C37 UU 32 1XX (Прософт)
Технические характеристики		
8	Максимальное количество каналов для коммутации	28
9	Номинальное напряжение, В	24
10	Максимальный ток на канал, мА	25
11	Рабочий диапазон температур окружающей среды, °С	-40…+70
12	Габаритные размеры, не более, мм	130x40x40
13	Масса, не более, г	150

2 Комплектность

Типовой комплект поставки переходника включает:

- Переходник ЛПА-301;
- Винты для крепления на объединительный модуль (2 шт.);
- Паспорт;
- Коробка упаковочная.

3 Пломбирование и ремонт

Изделие, тара и упаковочный материал пломбированию не подлежат.

Ремонт изделия должен осуществляться предприятием-изготовителем или в компетентных специализированных организациях (предприятиях), имеющих ремонтную документацию ООО «Ленпромавтоматика» и необходимое оснащение для проведение подобных работ. Пломбирование изделия после выполнения ремонтных работ не предусмотрено.

4 Правила транспортировки и хранения

Допускается транспортирование изделия в транспортной таре всеми видами транспорта (в том числе в отапливаемых герметизированных отсеках самолетов без ограничения расстояний).

Условия транспортирования и хранения в транспортной таре должны соответствовать условиям 4 по ГОСТ 15150-69, в районах Крайнего Севера и в труднодоступных районах – по ГОСТ 15846-2002.

5 Ресурс, срок службы и хранения, гарантия изготовителя (поставщика)

Назначенный срок службы переходника ЛПА-301 – 12 лет, в том числе срок хранения 2 года в складских помещениях.

Изготовитель гарантирует работу переходника ЛПА-301 при соблюдении потребителем условий и правил эксплуатации, транспортирования и хранения, установленных в эксплуатационной документации. Гарантийный срок эксплуатации – 5 лет со дня продажи.

В период гарантийной эксплуатации рекламации принимаются ООО «Ленпромавтоматика» по адресу: 190020, Санкт-Петербург, наб. Бумажного канала, 18А.

6 Схемы подключения

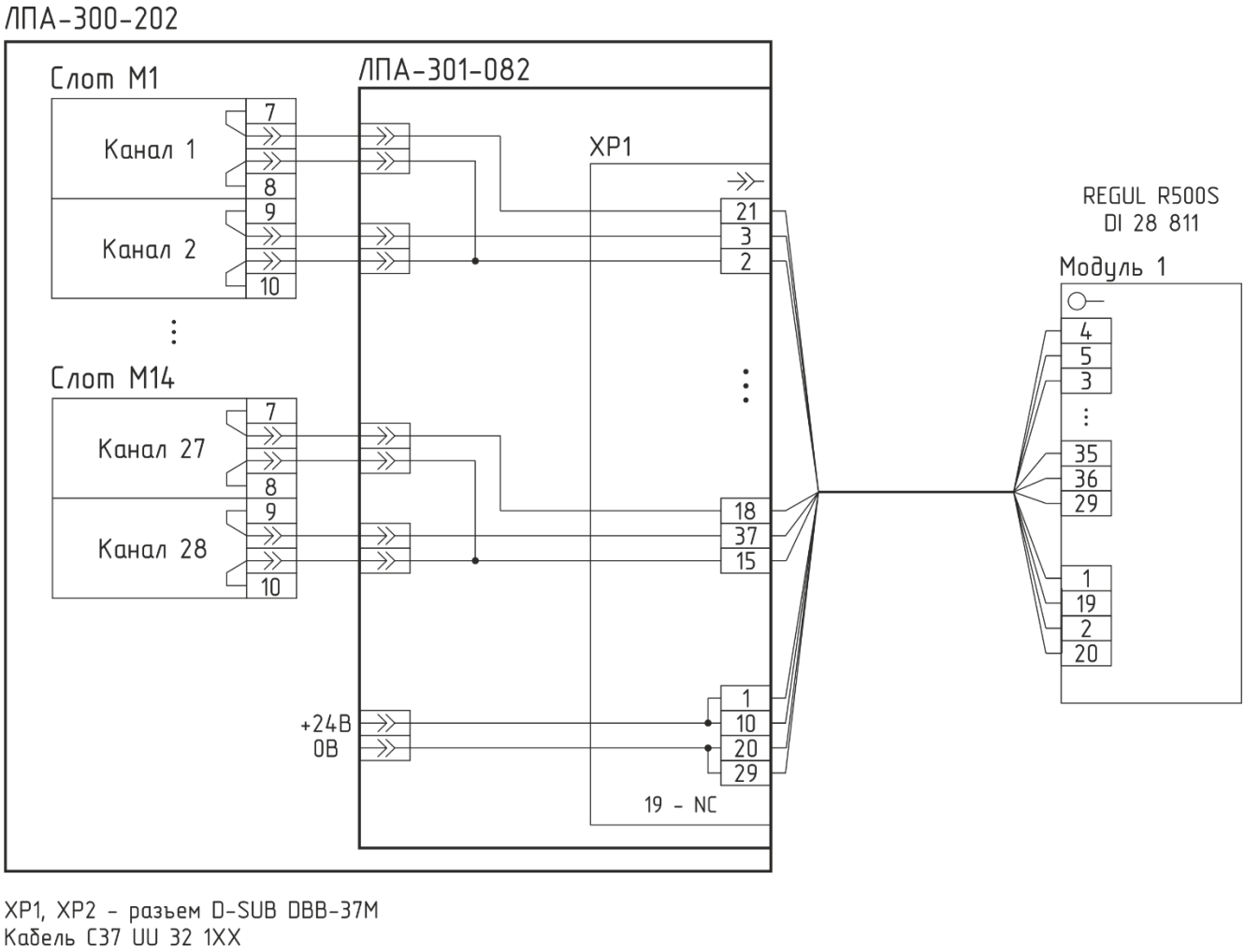

Рисунок 3 - Схема подключения входного дискретного сигналов к модулю системы REGUL R500S компании “Прософт Системы”

7 Назначение контактов

Таблица 2- Назначение контактов

Слот	Канал	Разъём	Номер контакта	Дискретный вход	Слот	Канал	Разъём	Номер контакта	Дискретный вход
1	1-	XP1	21	DI1+	8	15-	XP1	30	DI15+
	2-		3	DI2+		16-		12	DI16+
2	3-		22	DI3+	9	17-		31	DI17+
	4-		4	DI4+		18-		13	DI18+
3	5-		23	DI5+	10	19-		32	DI19+
	6-		5	DI6+		20-		14	DI20+
4	7-		24	DI7+	11	21-		33	DI21+
	8-		25	DI8+		22-		34	DI22+
5	9-		7	DI9+	12	23-		16	DI23+
	10-		26	DI10+		24-		35	DI24+
6	11-		8	DI11+	13	25-		17	DI25+
	12-		27	DI12+		26-		36	DI26+
7	13-		9	DI13+	14	27-		18	DI27+
	14-		28	DI14+		28-		37	DI28+
	1+ … 7+		2	COM 1				20, 29	0В
	8+ … 14+		6	COM 2				1, 10	24В
	15+ … 21+		11	COM 3				19	NC
	22+ … 28+		15	COM 4					

8 Свидетельство о приемке

Переходник ЛПА-301_____ заводской №_____ изготовлен и принят в соответствии с комплектом действующей технической документации и признан годным для эксплуатации.

Начальник ОТК

МП _____ _____

подпись Фамилия И. О.

_____

дата