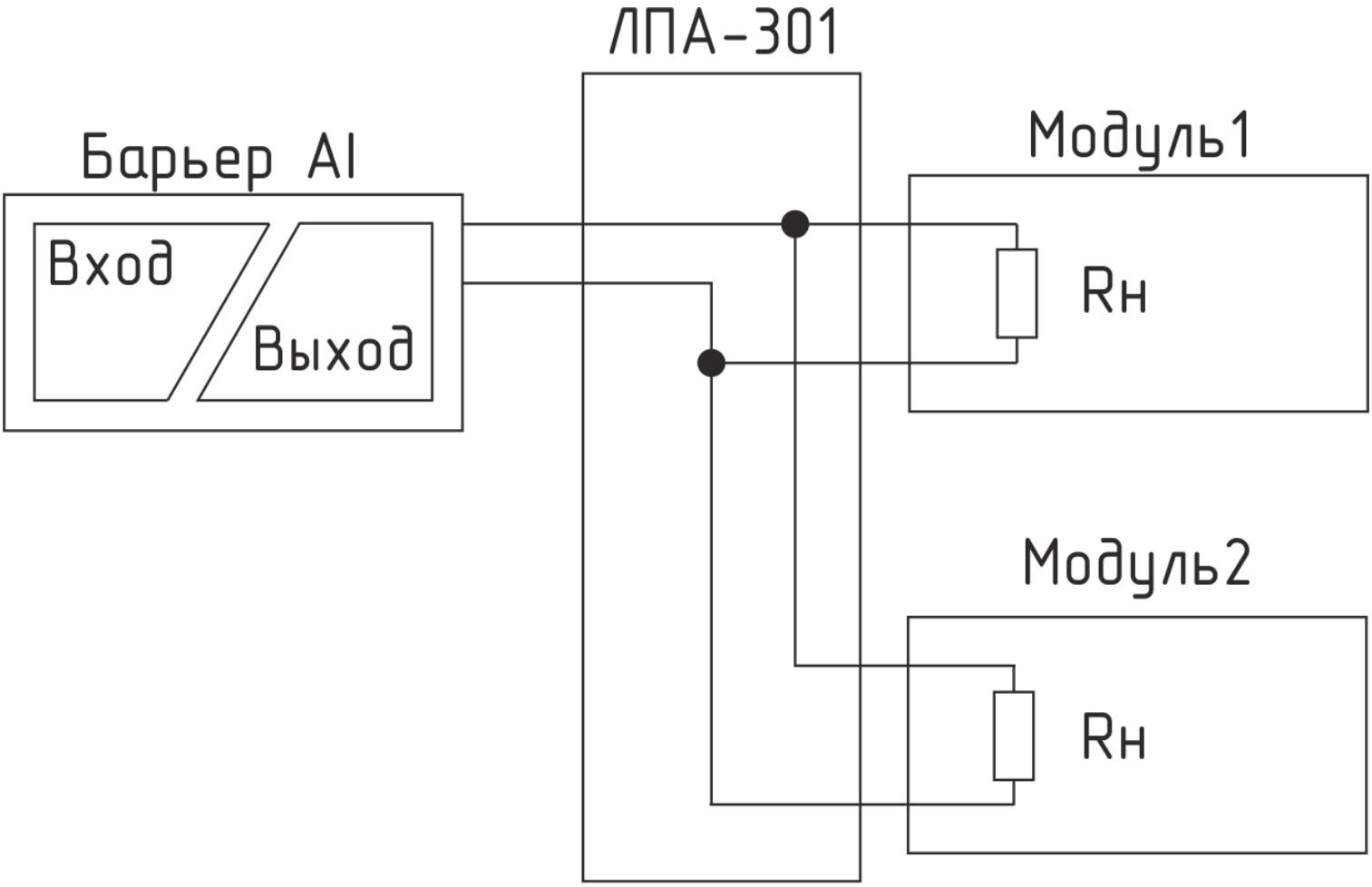ЛПА-301 Схема 1 резервирования входного аналогового сигнала (модуль 2 в холодном резерве)