Переходник ЛПА-301-002

ПАСПОРТ

ОЛПА-31.008.04 ПС

г. Санкт-Петербург

1 Основные технические данные

Переходник 301-002 предназначен для коммутации ЛПА 300-202 с модулями ввода/вывода или ПЛК различных производителей.

Основные параметры ЛПА-301-002 приведены в следующей таблице:

Таблица 1- Основные технические данные

№ п/п	**Наименование параметра**	**Значение**
Применение		
1	Производитель подключаемой системы	Универсальный
2	Система	Универсальная
3	Назначение	Входные аналоговые и дискретные сигналы
4	Модуль IO/разъем	DSUB DBB-37M
5	Объединительный модуль	ЛПА-300-202
6	Резервирование	Рисунок 1
7	Кабель	ЛПА-КСД-D-37SUB/F/OE/0,25/S/20,0M
Технические характеристики		
8	Максимальное количество каналов для коммутации	32
9	Номинальное напряжение, В	24
10	Предохранитель по шине питания, А	0,75 (самовосстанавливающийся)
11	Максимальный ток на канал, мА	46
12	Рабочий диапазон температур окружающей среды, °С	-40…+70
13	Габаритные размеры, не более, мм	130x40x40
14	Масса, не более, г	150

2 Комплектность

Типовой комплект поставки объединительного модуля включает:

- Переходник ЛПА-301-002;
- Винты для крепления на объединительный модуль (2 шт.);
- Паспорт;
- Коробка упаковочная.

3 Пломбирование и ремонт

Изделие, тара и упаковочный материал пломбированию не подлежат.

Ремонт изделия должен осуществляться предприятием-изготовителем или в компетентных специализированных организациях (предприятиях), имеющих ремонтную документацию ООО «Ленпромавтоматика» и необходимое оснащение для проведение подобных работ. Пломбирование изделия после выполнения ремонтных работ не предусмотрено.

4 Правила транспортировки и хранения

Допускается транспортирование изделия в транспортной таре всеми видами транспорта (в том числе в отапливаемых герметизированных отсеках самолетов без ограничения расстояний).

Условия транспортирования и хранения в транспортной таре должны соответствовать условиям 4 по ГОСТ 15150-69, в районах Крайнего Севера и в труднодоступных районах – по ГОСТ 15846-2002.

5 Ресурс, срок службы и хранения, гарантия изготовителя (поставщика)

Назначенный срок службы объединительного модуля ЛПА-300 – 12 лет, в том числе срок хранения 2 года в складских помещениях.

Изготовитель гарантирует работу модуля ЛПА-300 при соблюдении потребителем условий и правил эксплуатации, транспортирования и хранения, установленных в эксплуатационной документации. Гарантийный срок эксплуатации – 5 лет со дня продажи.

В период гарантийной эксплуатации рекламации принимаются ООО «Ленпромавтоматика» по адресу: 190020, Санкт-Петербург, наб. Бумажного канала, 18А.

6 Схема резервирования

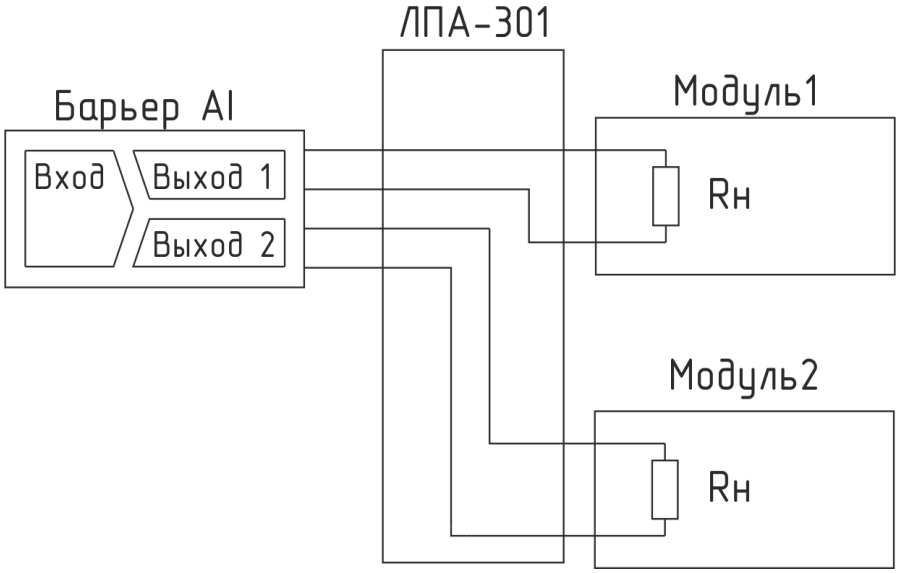

Рисунок 1- Схема резервирования аналогового сигнала на основе барьера-разветвителя

7 Схемы подключения

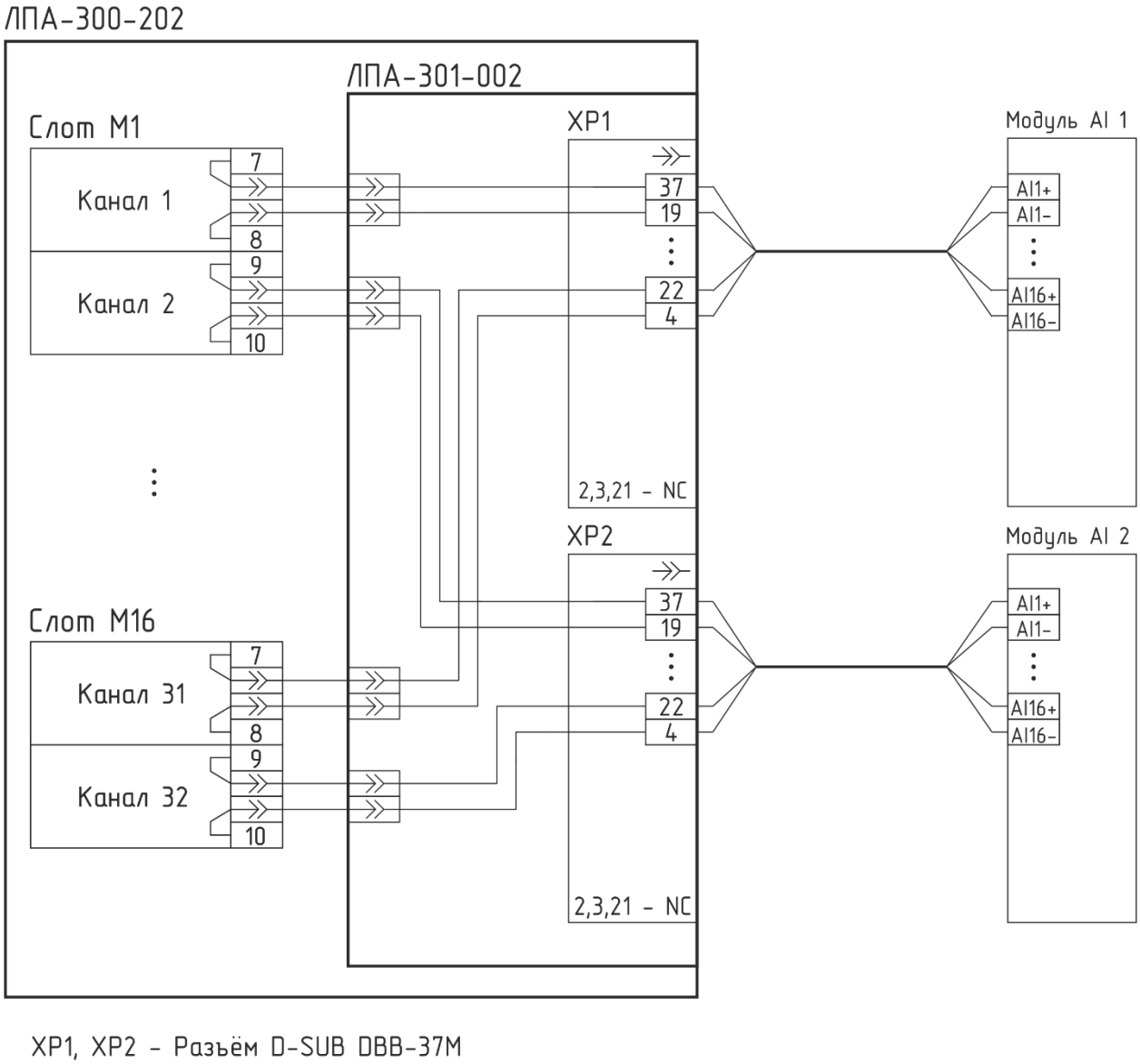

Рисунок 2 - Схема подключения входного аналогового сигнала

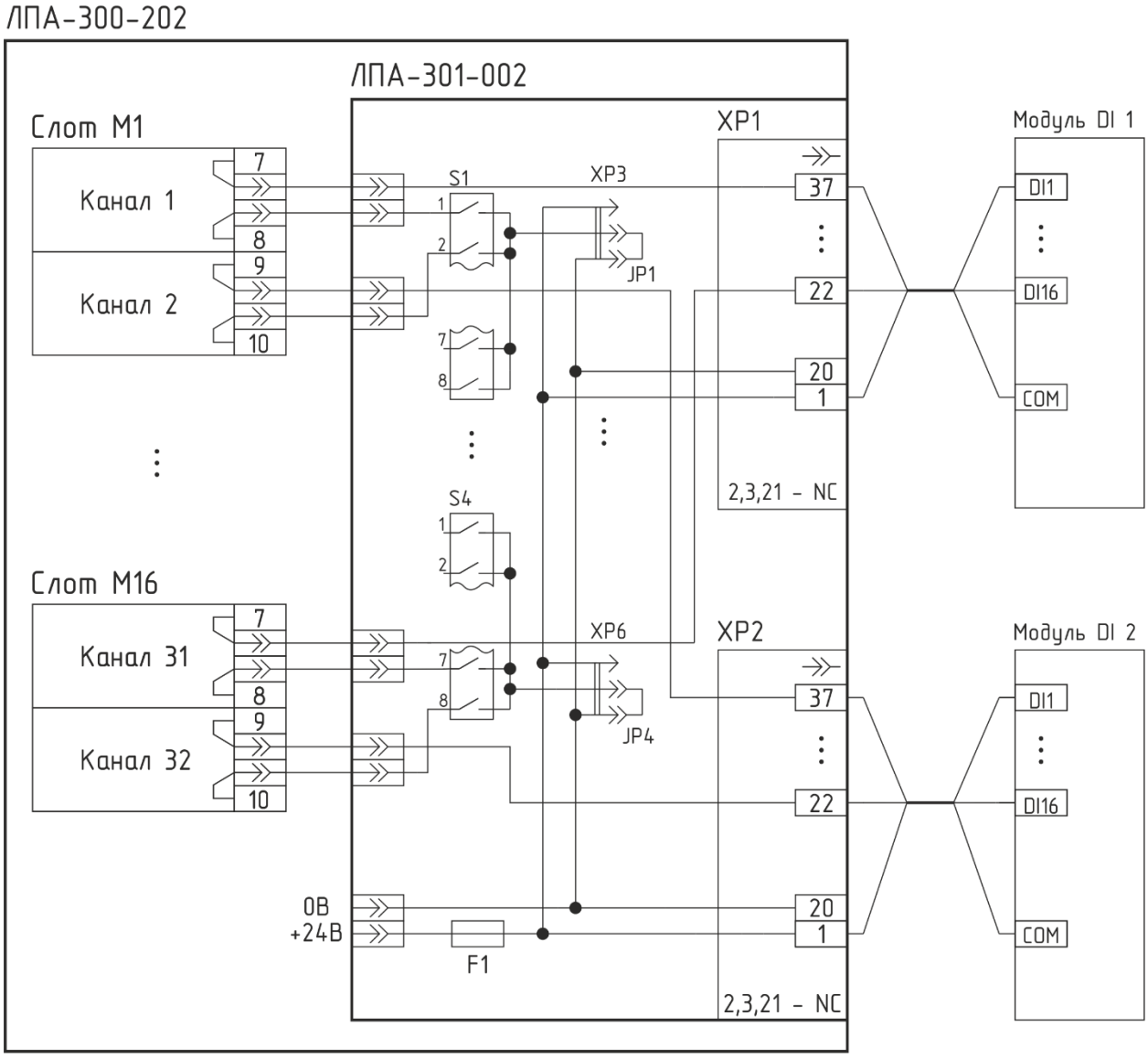

XP1, XP2 - Разъём D-SUB DBB-37M
S1...S4 - DIP-переключатель
F1 - Самовосстанавливающийся предохранитель (0,75А)
Установить джамперы JP1...JP4 на разъемы XP3...XP6 соответственно, соединив средний контакт с контактом 0В

Рисунок 3 - Схема подключения входного дискретного сигнала с общим плюсом

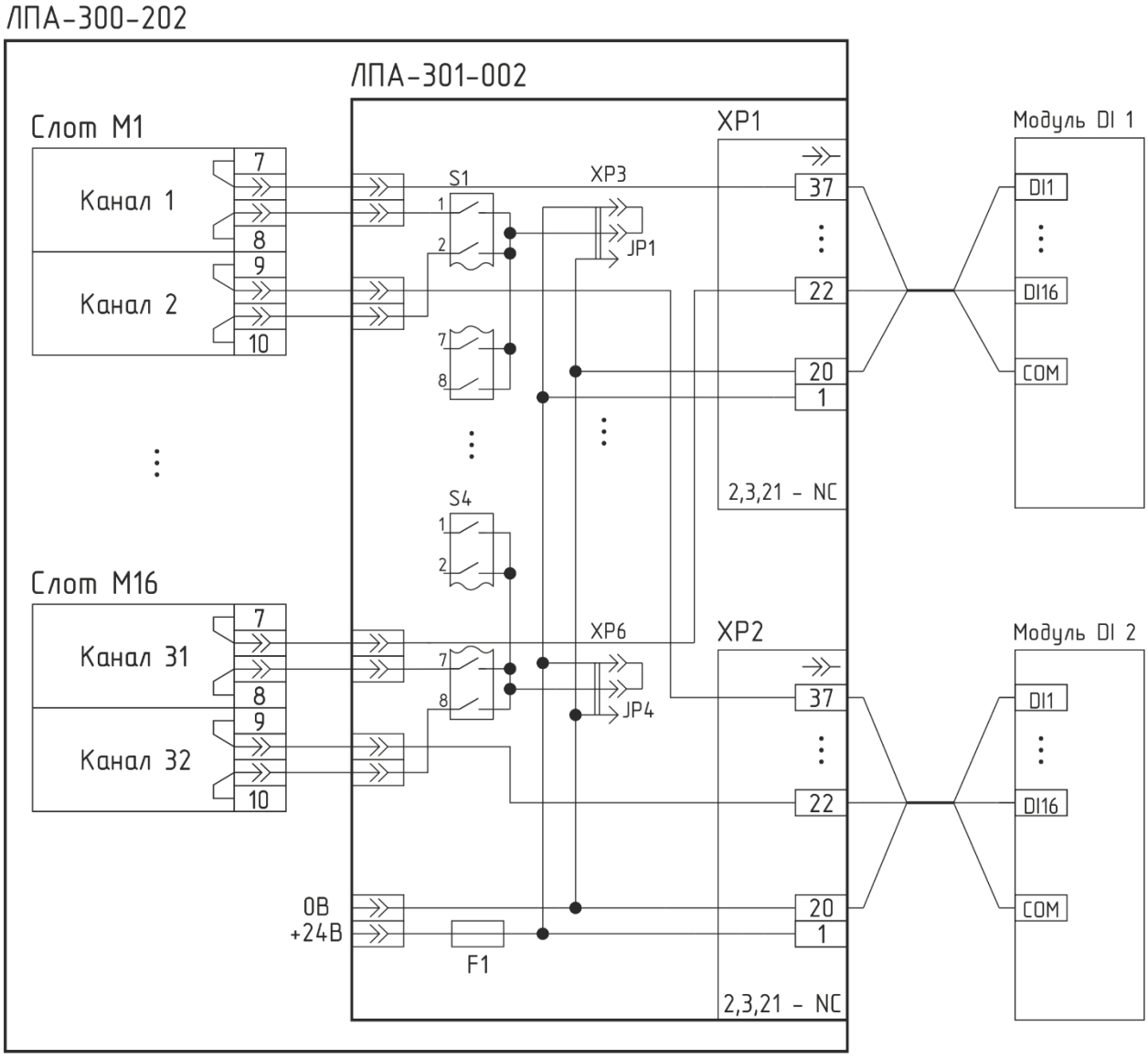

XP1, XP2 - Разъём D-SUB DBB-37M
S1...S4 - DIP-переключатель
F1 - Самовосстанавливающийся предохранитель (0,75А)
Установить джамперы JP1...JP4 на разъемы XP3...XP6 соответственно, соединив средний контакт с контактом 24В

Рисунок 4 - Схема подключения входного дискретного сигнала с общим минусом

8 Назначение контактов

Таблица 2- Назначение контактов

Слот	Канал	Разъём	Номер контакта	Дискретный вход с общим +	Дискретный вход с общим -	Аналоговый вход
1	1+	XP1	37	DI1	DI1	AI1+
	1-		19	NC	NC	AI1-
	2+	XP2	37	DI1	DI1	AI1+
	2-		19	NC	NC	AI1-
2	3+	XP1	36	DI2	DI2	AI2+
	3-		18	NC	NC	AI2-
	4+	XP2	36	DI2	DI2	AI2+
	4-		18	NC	NC	AI2-
3	5+	XP1	35	DI3	DI3	AI3+
	5-		17	NC	NC	AI3-
	6+	XP2	35	DI3	DI3	AI3+
	6-		17	NC	NC	AI3-
4	7+	XP1	34	DI4	DI4	AI4+
	7-		16	NC	NC	AI4-
	8+	XP2	34	DI4	DI4	AI4+
	8-		16	NC	NC	AI4-
5	9+	XP1	33	DI5	DI5	AI5+
	9-		15	NC	NC	AI5-
	10+	XP2	33	DI5	DI5	AI5+
	10-		15	NC	NC	AI5-
6	11+	XP1	32	DI6	DI6	AI6+
	11-		14	NC	NC	AI6-
	12+	XP2	32	DI6	DI6	AI6+
	12-		14	NC	NC	AI6-
7	13+	XP1	31	DI7	DI7	AI7+
	13-		13	NC	NC	AI7-

	14+	XP2	31	DI7	DI7	AI7+
	14-		13	NC	NC	AI7-
8	15+	XP1	30	DI8	DI8	AI8+
	15-		12	NC	NC	AI8-
	16+	XP2	30	DI8	DI8	AI8+
	16-		12	NC	NC	AI8-
9	17+	XP1	29	DI9	DI9	AI9+
	17-		11	NC	NC	AI9-
	18+	XP2	29	DI9	DI9	AI9+
	18-		11	NC	NC	AI9-
10	19+	XP1	28	DI10	DI10	AI10+
	19-		10	NC	NC	AI10-
	20+	XP2	28	DI10	DI10	AI10+
	20-		10	NC	NC	AI10-
11	21+	XP1	27	DI11	DI11	AI11+
	21-		9	NC	NC	AI11-
	22+	XP2	27	DI11	DI11	AI11+
	22-		9	NC	NC	AI11-
12	23+	XP1	26	DI12	DI12	AI12+
	23-		8	NC	NC	AI12-
	24+	XP2	26	DI12	DI12	AI12+
	24-		8	NC	NC	AI12-
13	25+	XP1	25	DI13	DI13	AI13+
	25-		7	NC	NC	AI13-
	26+	XP2	25	DI13	DI13	AI13+
	26-		7	NC	NC	AI13-
14	27+	XP1	24	DI14	DI14	AI14+
	27-		6	NC	NC	AI14-
	28+	XP2	24	DI14	DI14	AI14+
	28-		6	NC	NC	AI14-
15	29+	XP1	23	DI15	DI15	AI15+

	29-		5	NC	NC	AI15-
	30+	XP2	23	DI15	DI15	AI15+
	30-		5	NC	NC	AI15-
16	31+	XP1	22	DI16	DI16	AI16+
	31-		4	NC	NC	AI16-
	32+	XP2	22	DI16	DI16	AI16+
	32-		4	NC	NC	AI16-
	24B	XP1, XP2	1	COM	NC	NC
	0B	XP1, XP2	20	NC	COM	NC
	NC	XP1, XP2	2	NC	NC	NC
	NC	XP1, XP2	3	NC	NC	NC
	NC	XP1, XP2	21	NC	NC	NC

9 Свидетельство о приемке

Объединительный модуль ЛПА-301_____ заводской №_____ изготовлен и принят в соответствии с комплектом действующей технической документации и признан годным для эксплуатации.

Начальник ОТК

МП _____ _____

подпись Фамилия И. О.

_____

дата