Переходник ЛПА-301-042

ПАСПОРТ

ОЛПА-31.008.22 ПС

г. Санкт-Петербург

1 Основные технические данные

Переходник ЛПА-301-042 предназначен для коммутации объединительного модуля ЛПА-300-202 с модулями ввода/вывода Yokogawa AAI141, AAI143.

Основные параметры переходника ЛПА-301-042 приведены в следующей таблице:

Таблица 1- Основные технические данные

№ п/п	**Наименование параметра**	**Значение**
Применение		
1	Производитель подключаемой системы	Yokogawa
2	Система	Centum VP
3	Назначение	Входные аналоговые сигналы
4	Модуль IO/разъем	AAI141, AAI143
5	Объединительный модуль	ЛПА-300-202
6	Резервирование	Рисунок 1
7	Кабель	KS1
Технические характеристики		
8	Максимальное количество каналов для коммутации	16
9	Номинальное напряжение, В	24
10	Рабочий диапазон температур окружающей среды, °С	-40…+70
11	Габаритные размеры, не более, мм	130x40x40
12	Масса, не более, г	150

2 Комплектность

Типовой комплект поставки переходника включает:

- Переходник ЛПА-301;
- Винты для крепления на объединительный модуль (2 шт.);
- Паспорт;
- Коробка упаковочная.

3 Пломбирование и ремонт

Изделие, тара и упаковочный материал пломбированию не подлежат.

Ремонт изделия должен осуществляться предприятием-изготовителем или в компетентных специализированных организациях (предприятиях), имеющих ремонтную документацию ООО «Ленпромавтоматика» и необходимое оснащение для проведение подобных работ. Пломбирование изделия после выполнения ремонтных работ не предусмотрено.

4 Правила транспортировки и хранения

Допускается транспортирование изделия в транспортной таре всеми видами транспорта (в том числе в отапливаемых герметизированных отсеках самолетов без ограничения расстояний).

Условия транспортирования и хранения в транспортной таре должны соответствовать условиям 4 по ГОСТ 15150-69, в районах Крайнего Севера и в труднодоступных районах – по ГОСТ 15846-2002.

5 Ресурс, срок службы и хранения, гарантия изготовителя (поставщика)

Назначенный срок службы переходника ЛПА-301 – 12 лет, в том числе срок хранения 2 года в складских помещениях.

Изготовитель гарантирует работу переходника ЛПА-301 при соблюдении потребителем условий и правил эксплуатации, транспортирования и хранения, установленных в эксплуатационной документации. Гарантийный срок эксплуатации – 5 лет со дня продажи.

В период гарантийной эксплуатации рекламации принимаются ООО «Ленпромавтоматика» по адресу: 190020, Санкт-Петербург, наб. Бумажного канала, 18А.

6 Схема резервирования

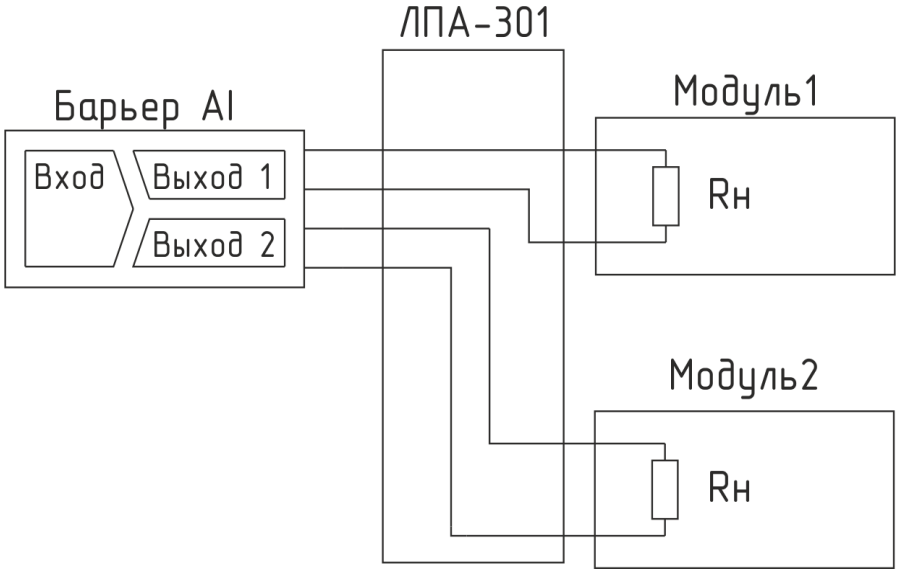

Рисунок 1- Схема резервирования аналогового сигнала на основе барьера-разветвителя

7 Схема подключения

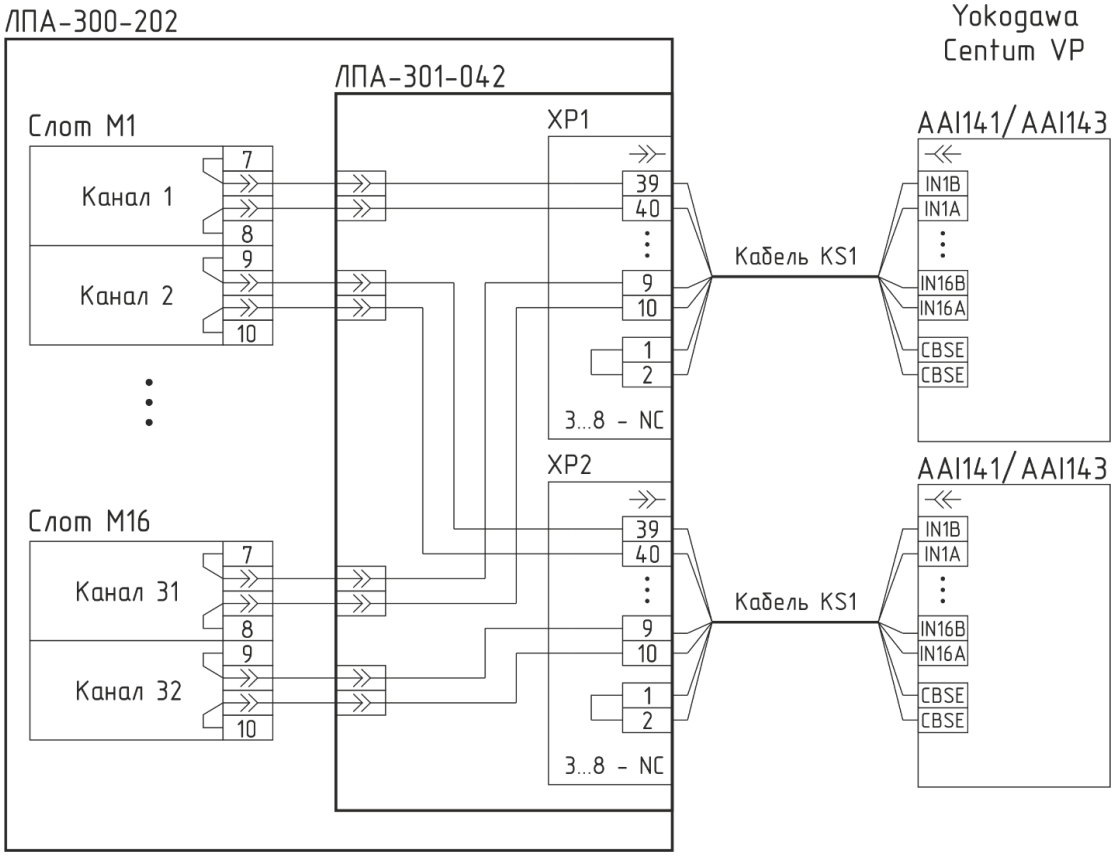

Рисунок 2 - Схема подключения входного аналогового сигнала к модулям AAI141 и AAI143 с резервированием на основе барьера-разветвителя

8 Назначение контактов

Таблица 2- Назначение контактов

Слот	Канал	Разъём	Номер контакта	Аналоговый вход	Слот	Канал	Разъём	Номер контакта	Аналоговый вход
1	1+	XP1	39	AI1+	9	17+	XP1	23	AI9+
	1-		40	AI1-		17-		24	AI9-
	2+	XP2	39	AI1+		18+	XP2	23	AI9+
	2-		40	AI1-		18-		24	AI9-
2	3+	XP1	37	AI2+	10	19+	XP1	21	AI10+
	3-		38	AI2-		19-		22	AI10-
	4+	XP2	37	AI2+		20+	XP2	21	AI10+
	4-		38	AI2-		20-		22	AI10-
3	5+	XP1	35	AI3+	11	21+	XP1	19	AI11+
	5-		36	AI3-		21-		20	AI11-
	6+	XP2	35	AI3+		22+	XP2	19	AI11+
	6-		36	AI3-		22-		20	AI11-
4	7+	XP1	33	AI4+	12	23+	XP1	17	AI12+
	7-		34	AI4-		23-		18	AI12-
	8+	XP2	33	AI4+		24+	XP2	17	AI12+
	8-		34	AI4-		24-		18	AI12-
5	9+	XP1	31	AI5+	13	25+	XP1	15	AI13+
	9-		32	AI5-		25-		16	AI13-
	10+	XP2	31	AI5+		26+	XP2	15	AI13+
	10-		32	AI5-		26-		16	AI13-
6	11+	XP1	29	AI6+	14	27+	XP1	13	AI14+
	11-		30	AI6-		27-		14	AI14-
	12+	XP2	29	AI6+		28+	XP2	13	AI14+
	12-		30	AI6-		28-		14	AI14-
7	13+	XP1	27	AI7+	15	29+	XP1	11	AI15+

	13-		28	AI7-		29-		12	AI15-
	14+	XP2	27	AI7+		30+	XP2	11	AI15+
	14-		28	AI7-		30-		12	AI15-
8	15+	XP1	25	AI8+	16	31+	XP1	9	AI16+
	15-		26	AI8-		31-		10	AI16-
	16+	XP2	25	AI8+		32+	XP2	9	AI16+
	16-		26	AI8-		32-		10	AI16-
		XP1, XP2	3…8	NC		NC	XP1, XP2	1, 2	CBSE

8 Свидетельство о приемке

Переходник ЛПА-301_____ заводской №_____ изготовлен и принят в соответствии с комплектом действующей технической документации и признан годным для эксплуатации.

Начальник ОТК

МП _____ _____

подпись Фамилия И. О.

_____

дата