Переходник ЛПА-301-064

ПАСПОРТ

ОЛПА-31.008.30 ПС

г. Санкт-Петербург

1 Основные технические данные

Переходник ЛПА-301-063 предназначен для коммутации ЛПА-300-202 с модулями дискретного ввода компаний “Прософт Системы” и “Нефтеавтоматика”.

Основные параметры ЛПА-301-064 приведены в следующей таблице:

Таблица 1- Основные технические данные

№ п/п	**Наименование параметра**	**Значение**
Применение		
1	Производитель подключаемой системы	“Прософт Системы”, “Нефтеавтоматика”
2	Система	Regul R500, MKLogic200
3	Назначение	Входные дискретные сигналы
4	Модуль IO	REGUL R500: DI 32 111, DI 32 012 MKLogic200: MK 241
5	Объединительный модуль	ЛПА-300-202
6	Резервирование	Рисунок 1, рисунок 2
7	Кабель	C37 UU 32 1XX (Прософт) ЛПА-КСД-D-37SUB/F/OE/0,25/S/20,0M (Ленпромавтоматика)
Технические характеристики		
8	Максимальное количество каналов для коммутации	32
9	Номинальное напряжение, В	24
10	Максимальный ток на канал, мА	25
11	Рабочий диапазон температур окружающей среды, °С	-40…+70
12	Габаритные размеры, не более, мм	130x40x40
13	Масса, не более, г	150

2 Комплектность

Типовой комплект поставки объединительного модуля включает:

- Переходник ЛПА-301-064;
- Винты для крепления на объединительный модуль (2 шт.);
- Паспорт;
- Коробка упаковочная.

3 Пломбирование и ремонт

Изделие, тара и упаковочный материал пломбированию не подлежат.

Ремонт изделия должен осуществляться предприятием-изготовителем или в компетентных специализированных организациях (предприятиях), имеющих ремонтную документацию ООО «Ленпромавтоматика» и необходимое оснащение для проведение подобных работ. Пломбирование изделия после выполнения ремонтных работ не предусмотрено.

4 Правила транспортировки и хранения

Допускается транспортирование изделия в транспортной таре всеми видами транспорта (в том числе в отапливаемых герметизированных отсеках самолетов без ограничения расстояний).

Условия транспортирования и хранения в транспортной таре должны соответствовать условиям 4 по ГОСТ 15150-69, в районах Крайнего Севера и в труднодоступных районах – по ГОСТ 15846-2002.

5 Ресурс, срок службы и хранения, гарантия изготовителя (поставщика)

Назначенный срок службы объединительного модуля ЛПА-300 – 12 лет, в том числе срок хранения 2 года в складских помещениях.

Изготовитель гарантирует работу модуля ЛПА-300 при соблюдении потребителем условий и правил эксплуатации, транспортирования и хранения, установленных в эксплуатационной документации. Гарантийный срок эксплуатации – 5 лет со дня продажи.

В период гарантийной эксплуатации рекламации принимаются ООО «Ленпромавтоматика» по адресу: 190020, Санкт-Петербург, наб. Бумажного канала, 18А.

6 Схема резервирования

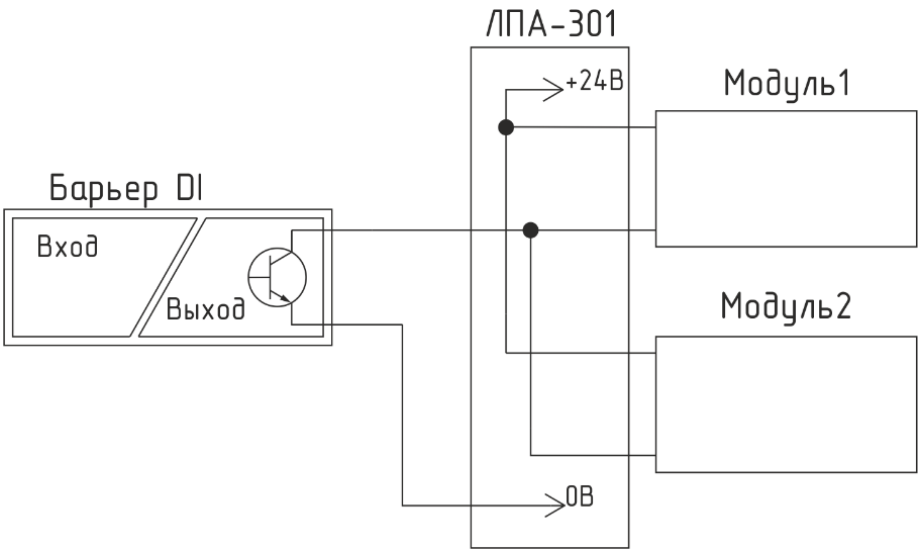

Рисунок 1 - Схема резервирования входного дискретного сигнала типа «открытый коллектор» с общим плюсом

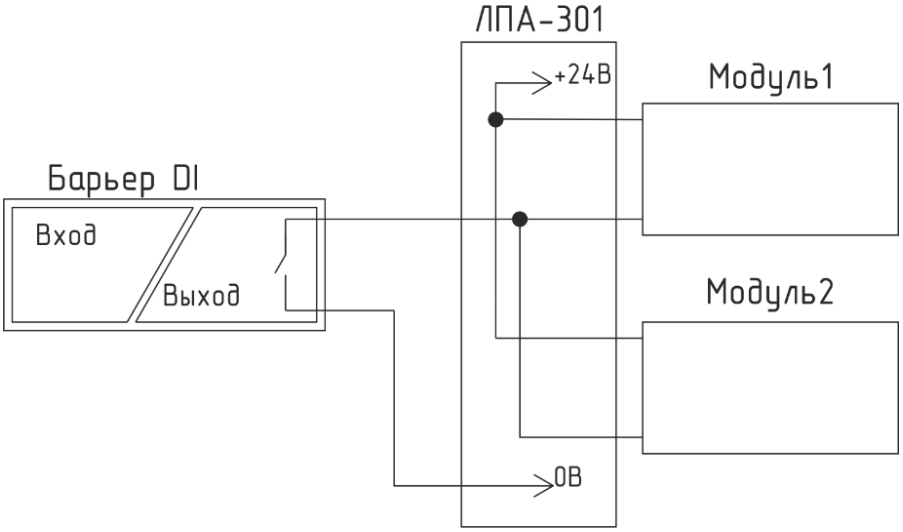

Рисунок 2 - Схема резервирования входного дискретного сигнала типа «сухой контакт» с общим плюсом

7 Схемы подключения

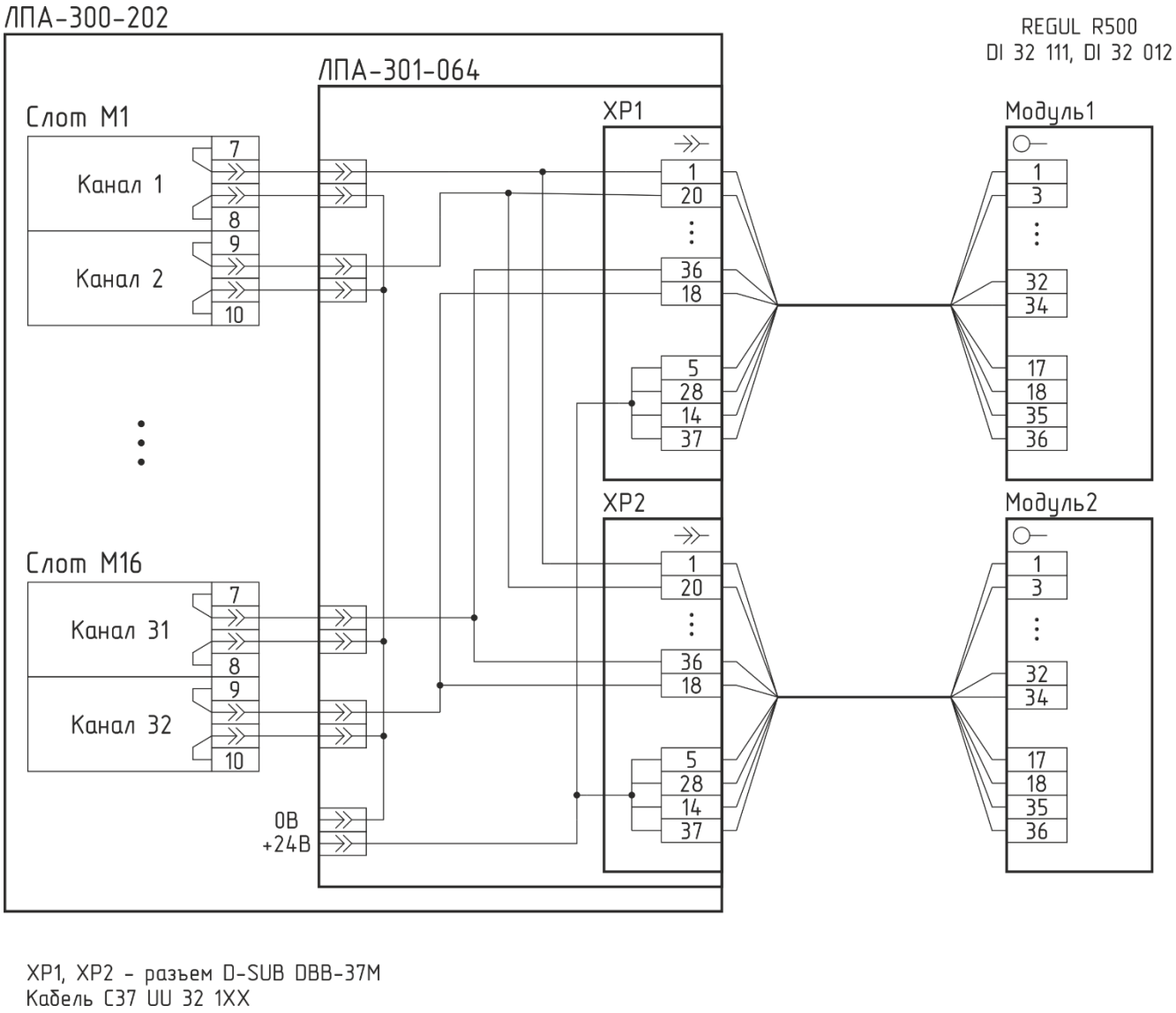

Рисунок 3 - Схема подключения входного дискретного сигнала с общим плюсом к модулям системы REGUL R500 компании “Прософт Системы”

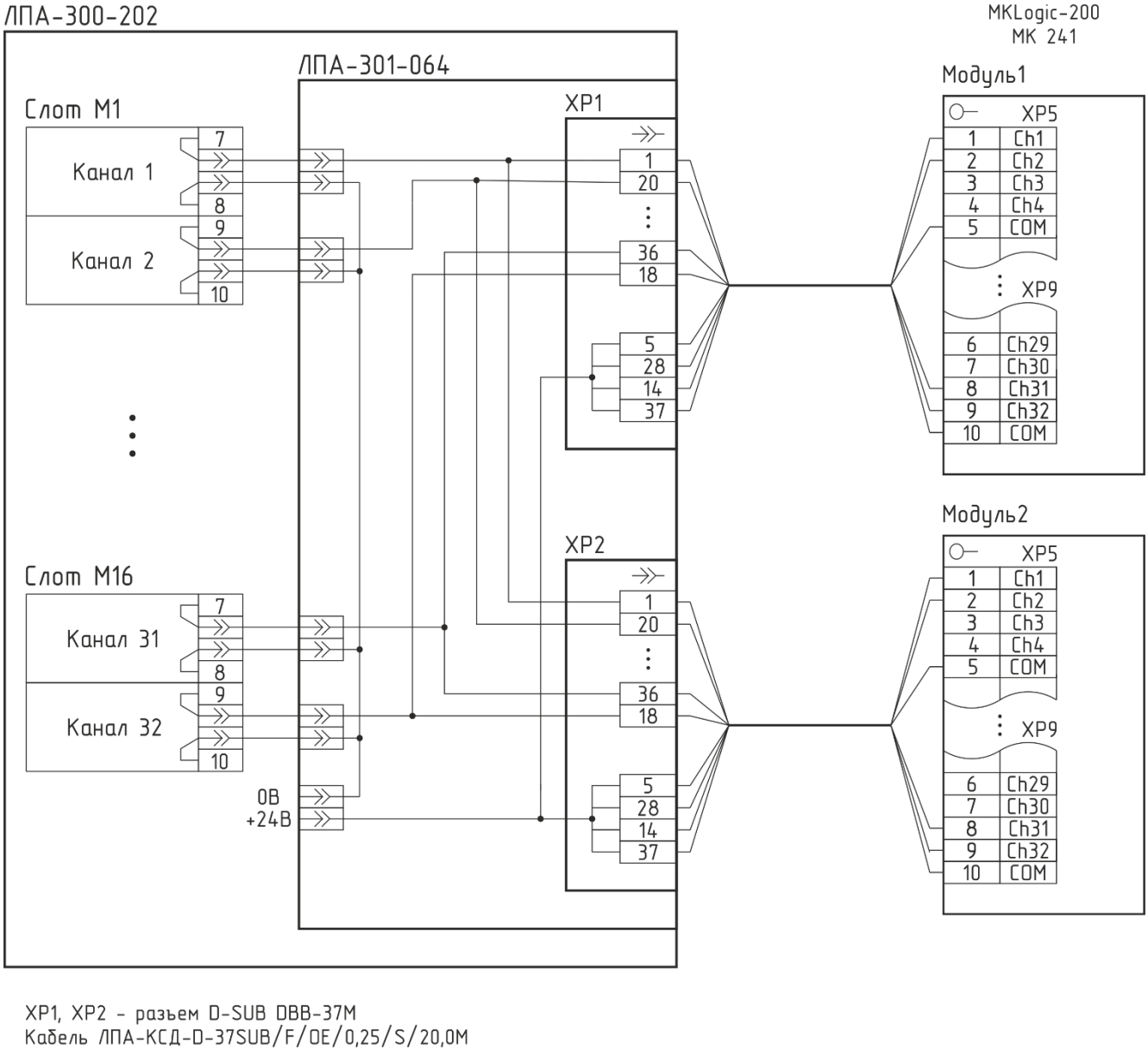

Рисунок 4 - Схема подключения входного дискретного сигнала с общим плюсом к модулю системы MKLogic-200 компании “Нефтеавтоматика”

8 Назначение контактов

Таблица 2- Назначение контактов

Слот	**Канал**	**Разъём**	**Номер контакта**	**Дискретный вход с общим +**	**Слот**	**Канал**	**Разъём**	**Номер контакта**	**Дискретный вход с общим +**
1	1+	XP1,XP2	1	DI1	9	17+	XP1,XP2	10	DI17
	2+	XP1,XP2	20	DI2		18+	XP1,XP2	29	DI18
2	3+	XP1,XP2	2	DI3	10	19+	XP1,XP2	11	DI19
	4+	XP1,XP2	21	DI4		20+	XP1,XP2	30	DI20
3	5+	XP1,XP2	3	DI5	11	21+	XP1,XP2	12	DI21
	6+	XP1,XP2	22	DI6		22+	XP1,XP2	31	DI22
4	7+	XP1,XP2	4	DI7	12	23+	XP1,XP2	13	DI23
	8+	XP1,XP2	23	DI8		24+	XP1,XP2	32	DI24
5	9+	XP1,XP2	24	DI9	13	25+	XP1,XP2	33	DI25
	10+	XP1,XP2	6	DI0		26+	XP1,XP2	15	DI26
6	11+	XP1,XP2	25	DI11	14	27+	XP1,XP2	34	DI27
	12+	XP1,XP2	7	DI12		28+	XP1,XP2	16	DI28
7	13+	XP1,XP2	26	DI13	15	29+	XP1,XP2	35	DI29
	14+	XP1,XP2	8	DI14		30+	XP1,XP2	17	DI30
8	15+	XP1,XP2	27	DI15	16	31+	XP1,XP2	36	DI31
	16+	XP1,XP2	9	DI16		32+	XP1,XP2	18	DI32
		XP1,XP2	5,14, 28,37	COM			XP1,XP2	19	NC

9 Свидетельство о приемке

Объединительный модуль ЛПА-301_____ заводской №_____ изготовлен и принят в соответствии с комплектом действующей технической документации и признан годным для эксплуатации.

Начальник ОТК

МП _____ _____

подпись Фамилия И. О.

_____

дата