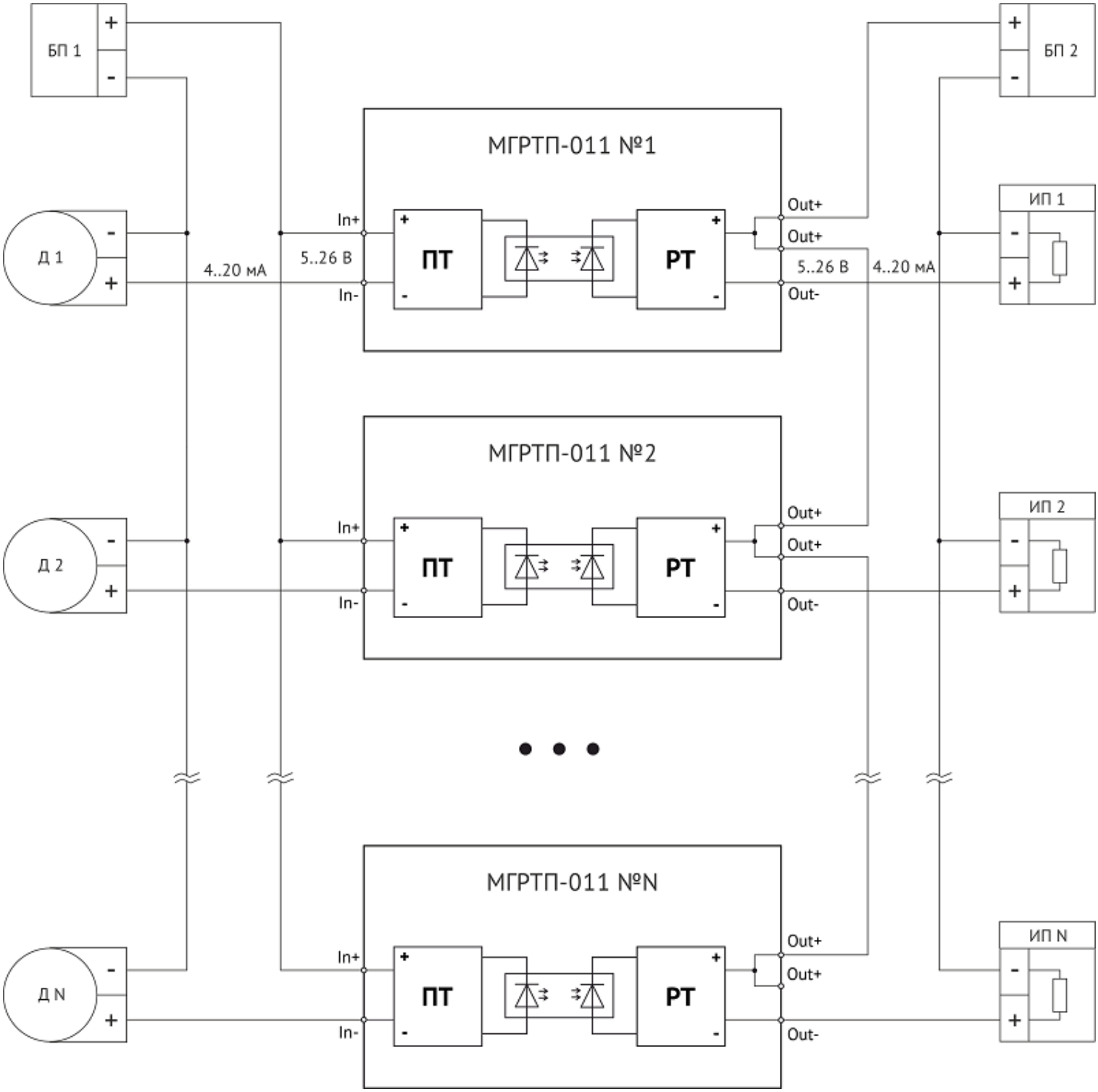МГРТП-011 (бывш. ЛПА-700) Типовая схема подключения модуля гальванической развязки